参考重量　835kg

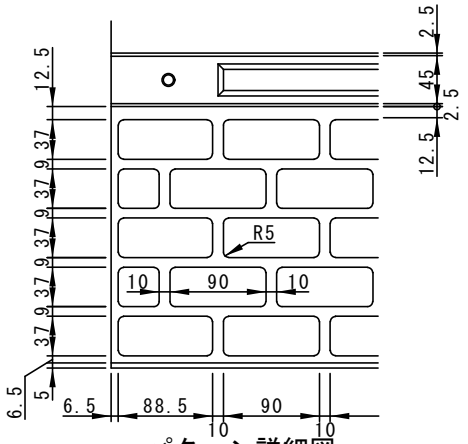

パターン詳細図

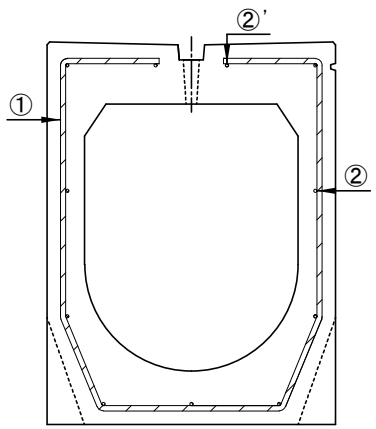

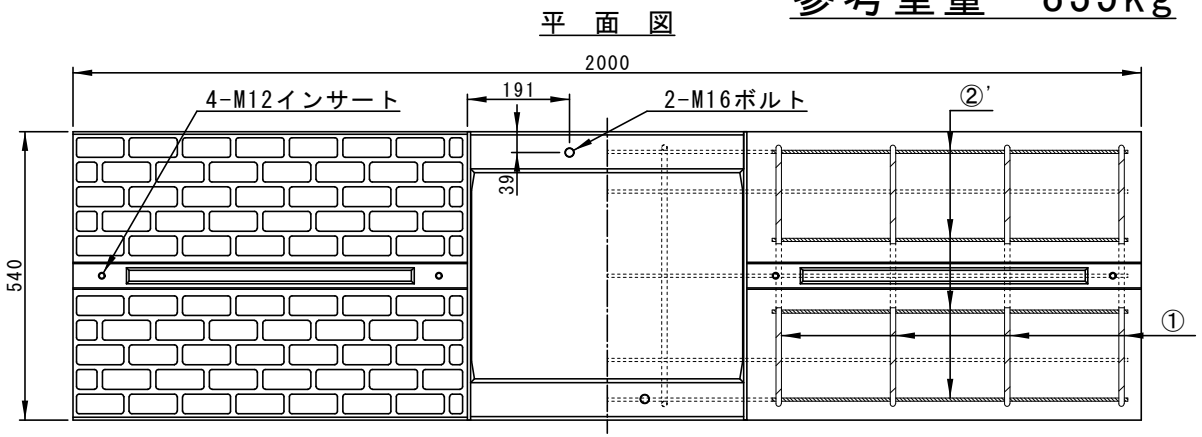

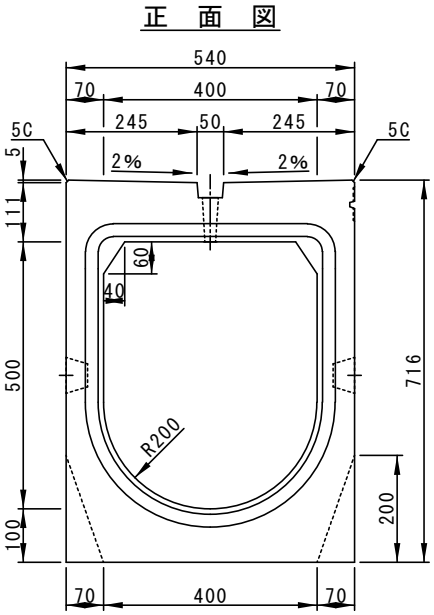

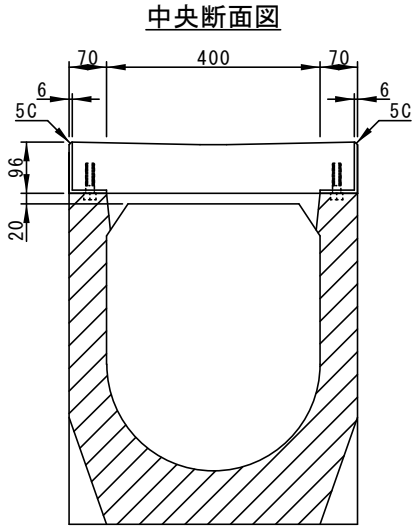

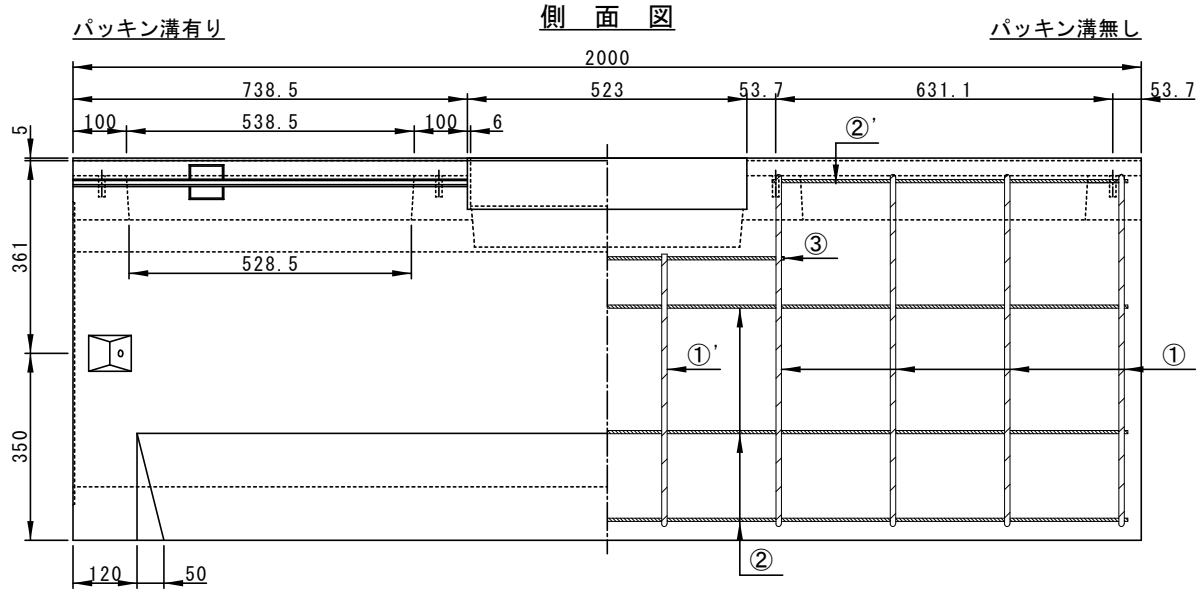

	配		筋		
鉄筋番号	①	①'	②	②'	③
径-本数	D10-8	D10-2	D6-7	D6-4×2	D6-2

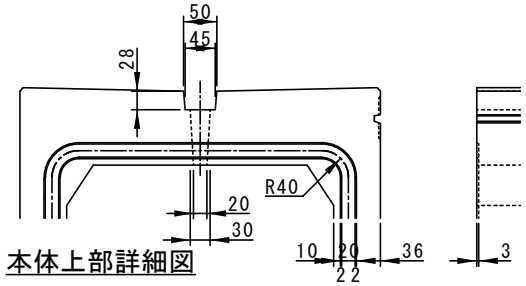

本体上部詳細図

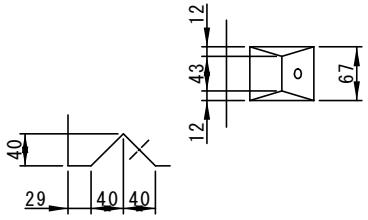

連結部詳細図

株式会社船生コンクリート工業	名称	ユニロードⅡ　ＶＳＧ集水	寸法	400×500	縮尺 1／14