参考重量　777kg

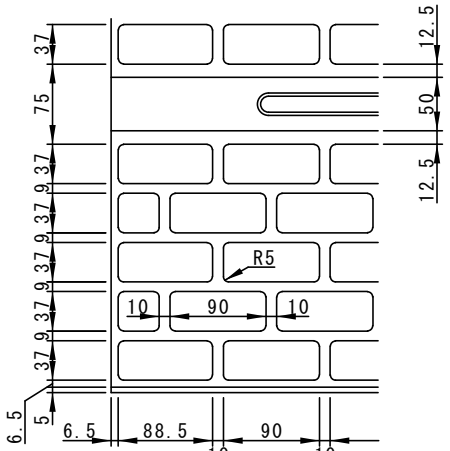

パターン詳細図

配　筋　図

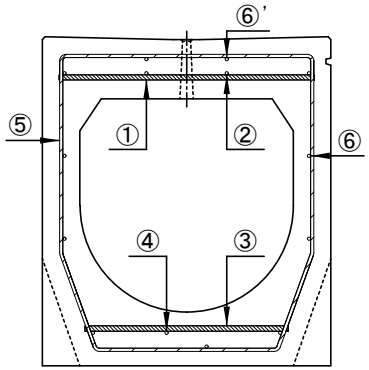

平　面　図

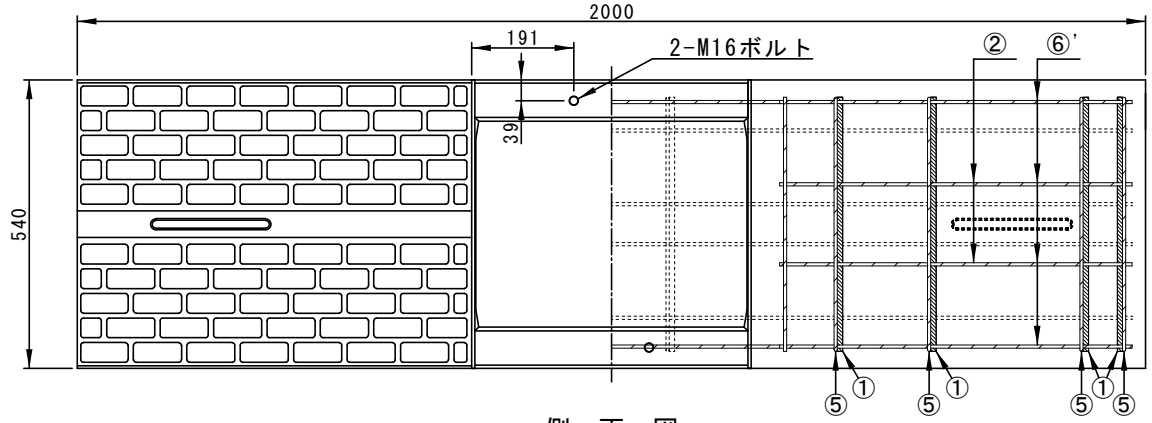

正　面　図

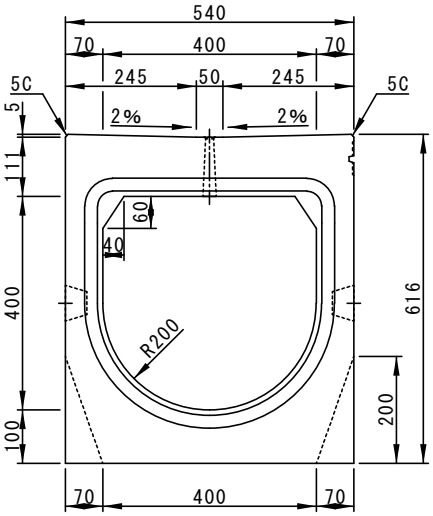

中央断面図

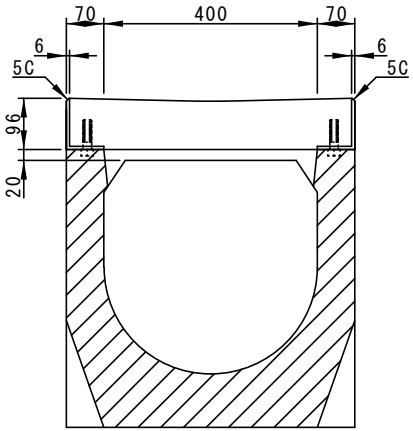

パッキン溝有り　　パッキン溝無し

側　面　図

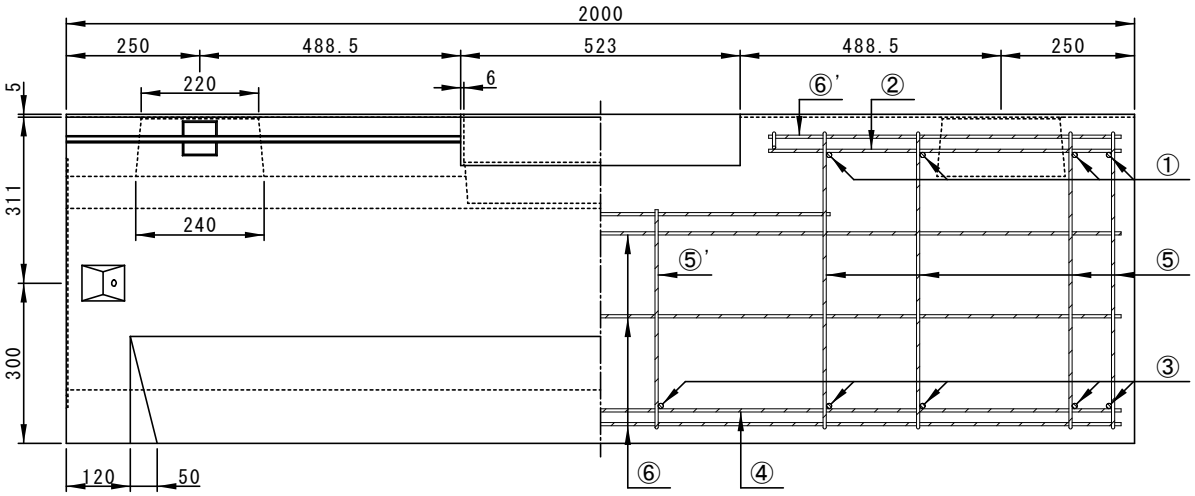

	配				筋			
鉄筋番号	①	②	③	④	⑤	⑤'	⑥	⑥'
径-本数	D10-8	D6-2×2	D10-10	D6-1	D6-8	D6-2	D6-7	D6-4×2

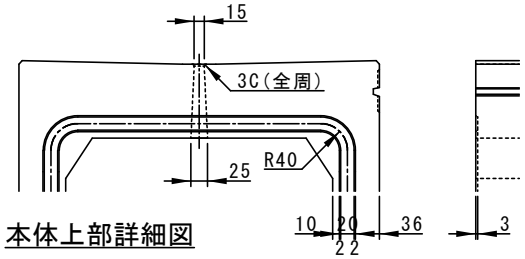

本体上部詳細図

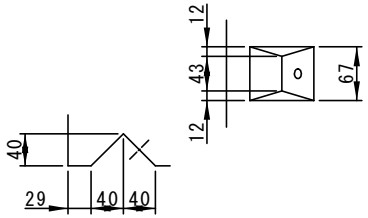

連結部詳細図

株式会社船生コンクリート工業	名称	ユニロードⅡ　V集水	寸法	400×400	縮尺 1／14