参考重量　25kg

平　面　図

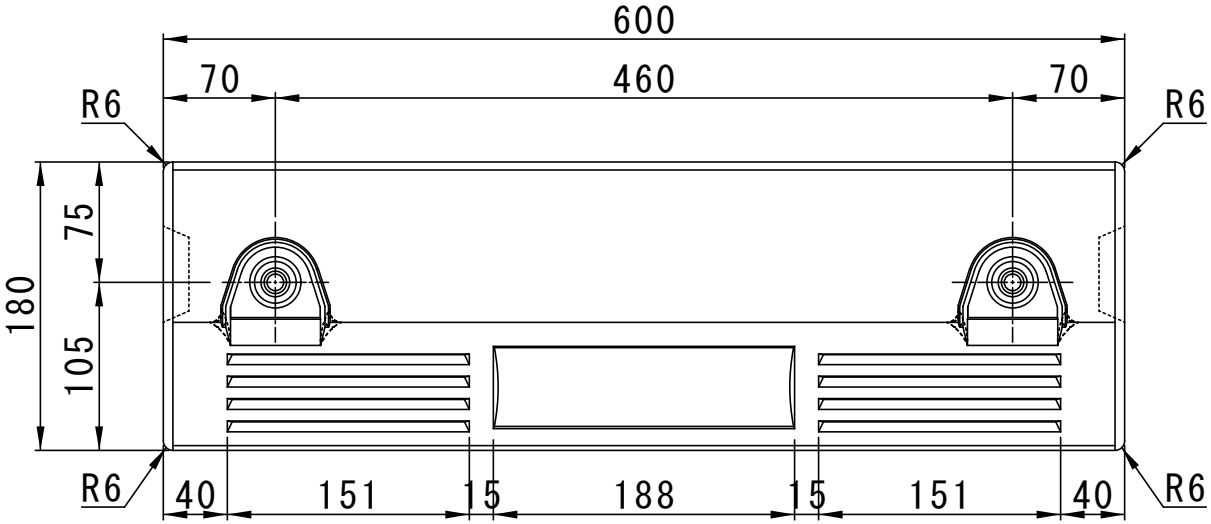

側　面　図

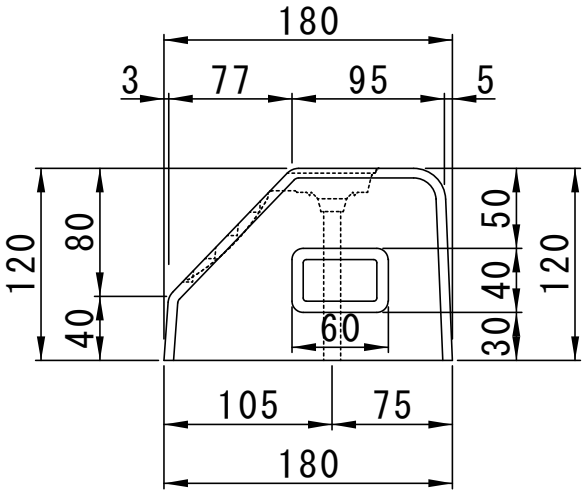

正　面　図

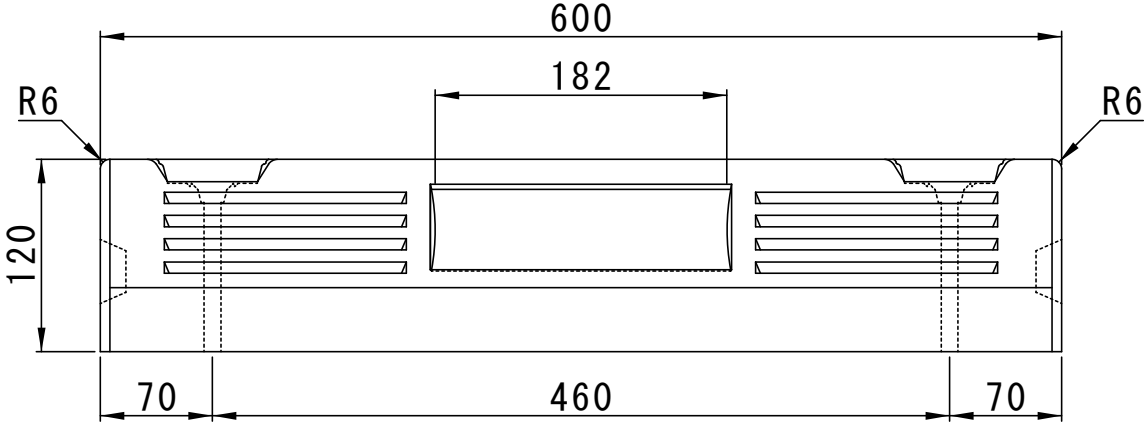

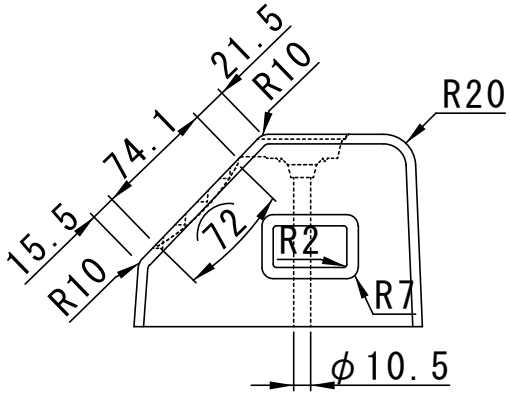

株式会社船生コンクリート工業	名称	パーキングブロック	寸法	NSP-120A	縮尺	1／5