参考重量　360kg

中央断面図

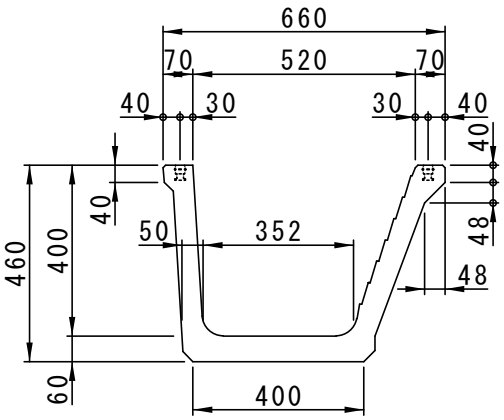

平　面　図

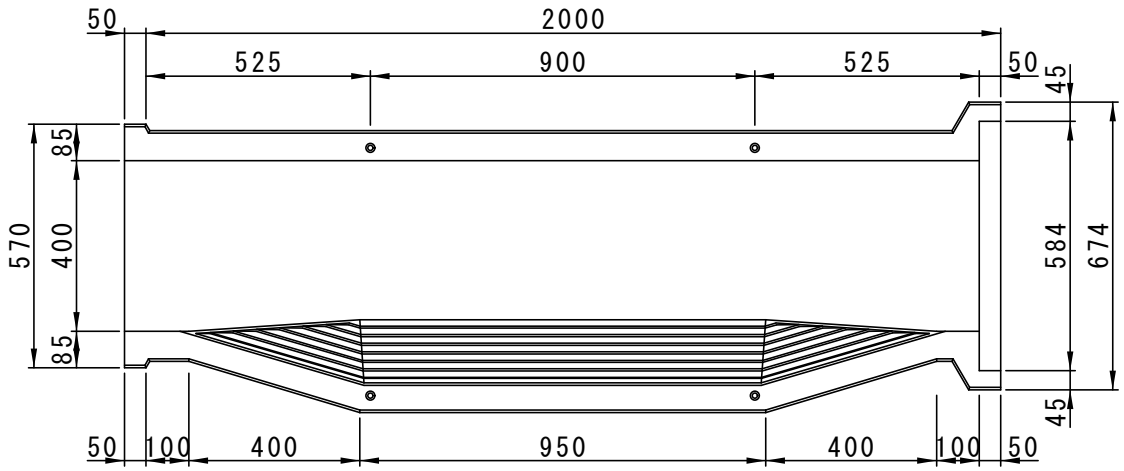

配　筋　図

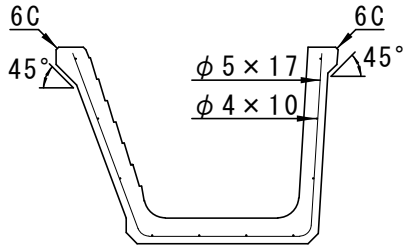

正　面　図

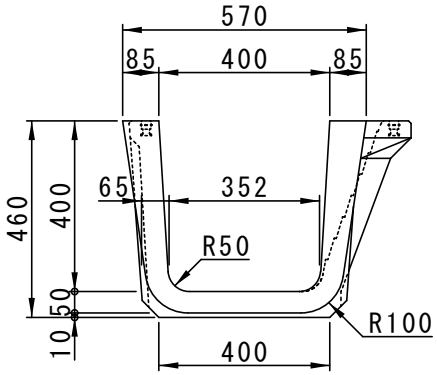

側　面　図

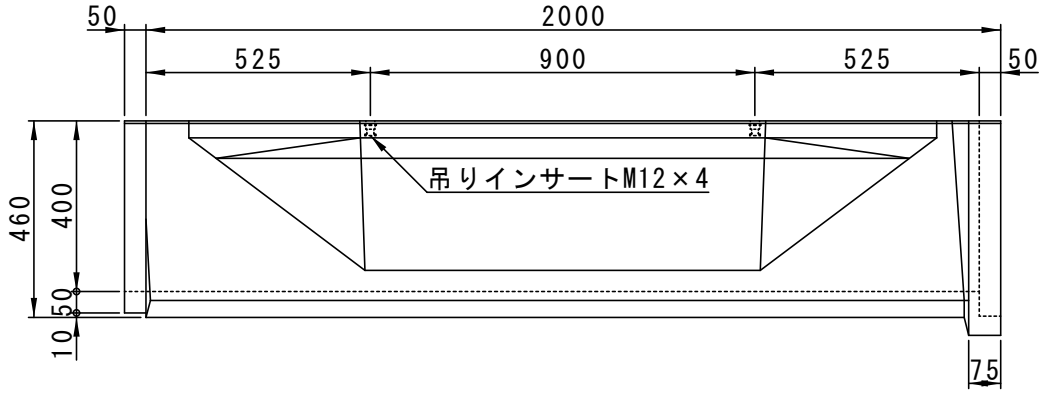

背　面　図

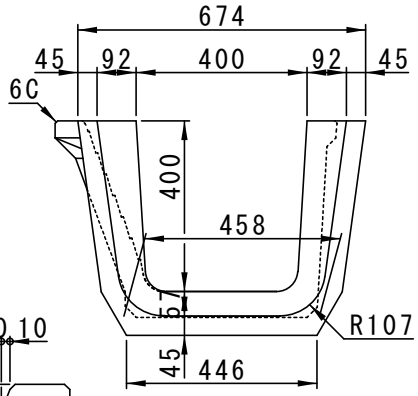

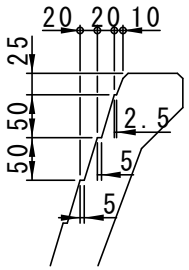

ｽﾛｰﾌﾟ部詳細

株式会社船生コンクリート工業	名称	田助水路（左）	寸法	400×400×2000	縮尺	1／18