1ｓｔタッチウォール（Ｆ型）　H=1600

参考重量　1,520kg

側面図

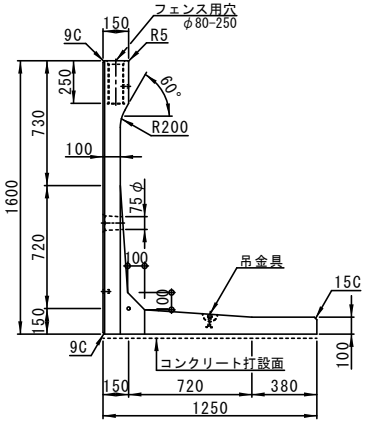

背面図

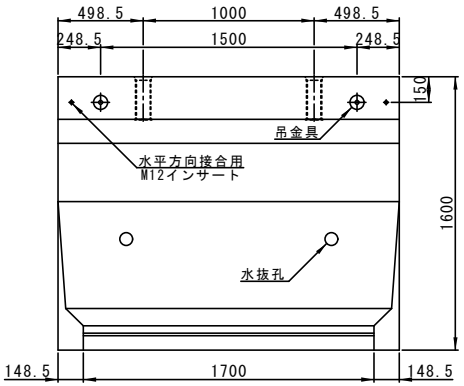

配筋図(側面A-A')

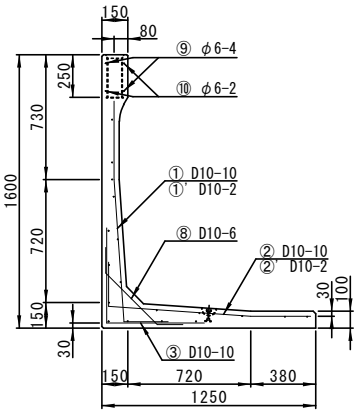

配筋図(側面B-B')

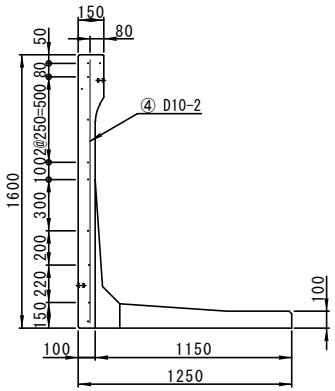

平面図

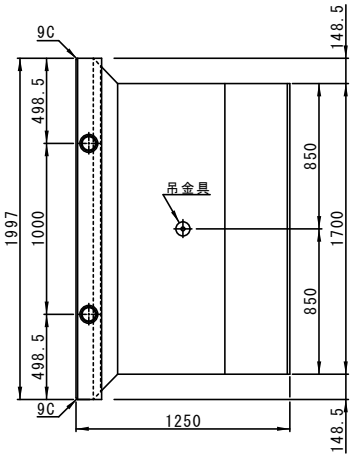

正面図

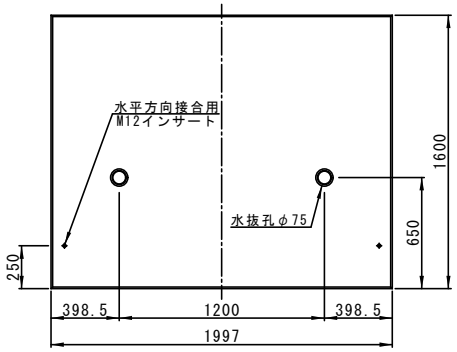

配筋図(底版)

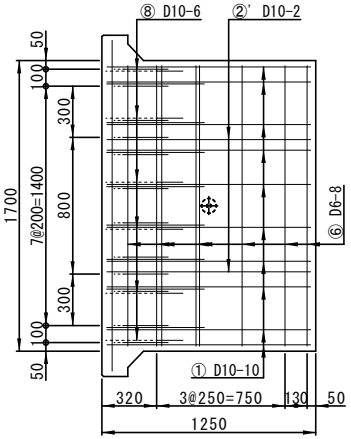

配筋図(竪壁)

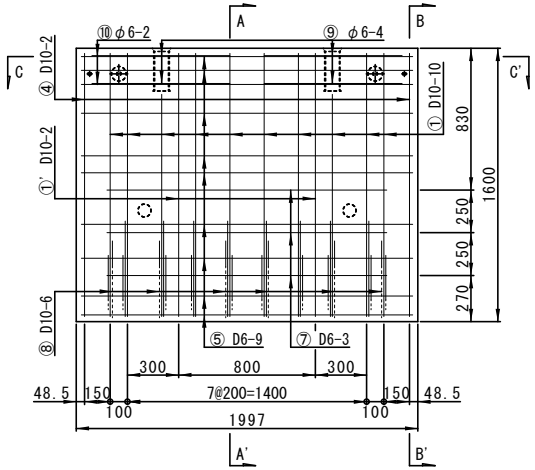

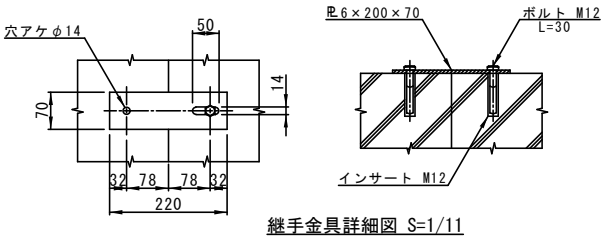

継手金具詳細図 S=1/11

竪壁断面図詳細(C-C')

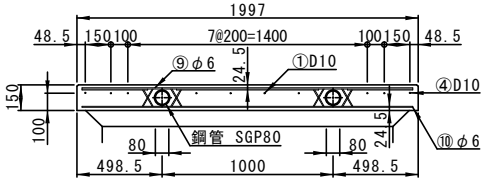

(株)船生コンクリート工業	名称	1stタッチウォールＦ型	寸法	H1600×B1250×L1997	縮尺	1／22