参考重量　1,520kg

正　面　図

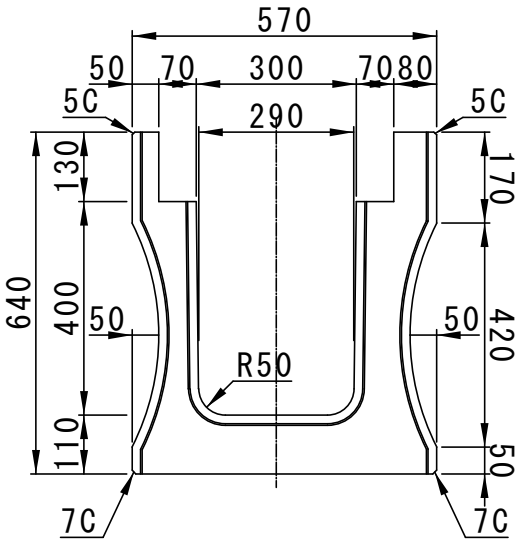

側　面　図

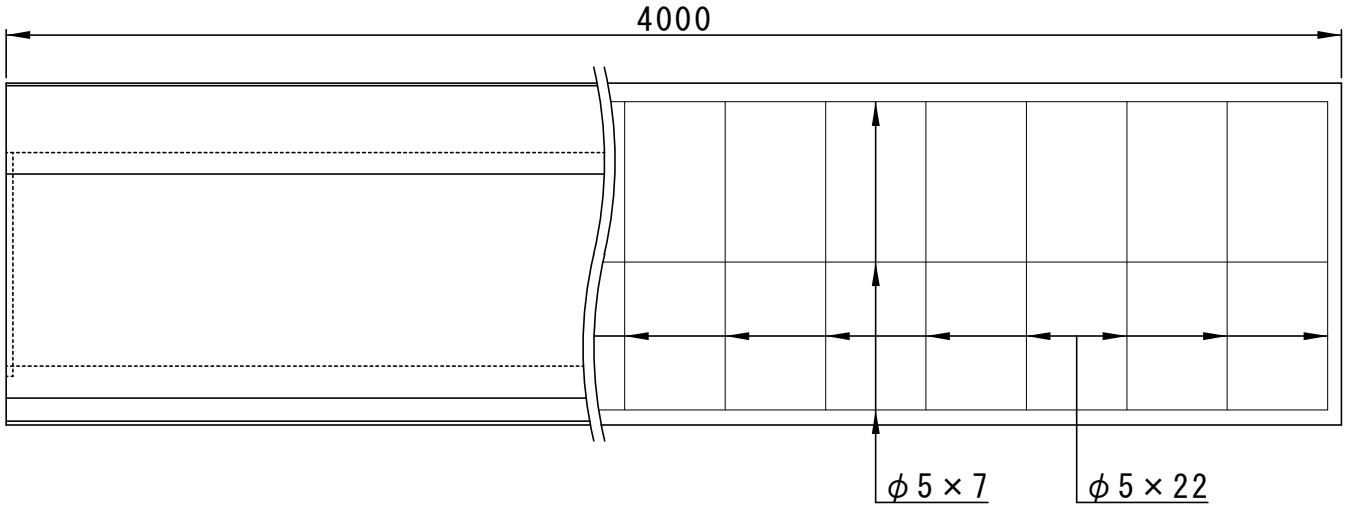

配　筋　図

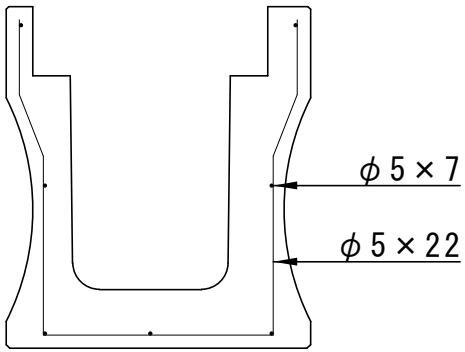

株式会社船生コンクリート工業	名称	ロングU字溝（U４型）	寸法	300×400	縮尺	1／14