参考重量　1,320kg

正　面　図

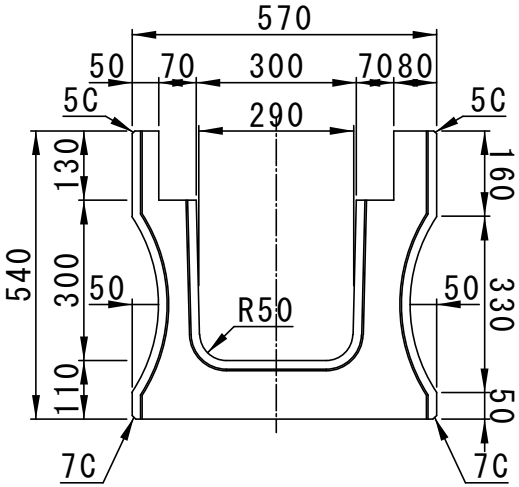

側　面　図

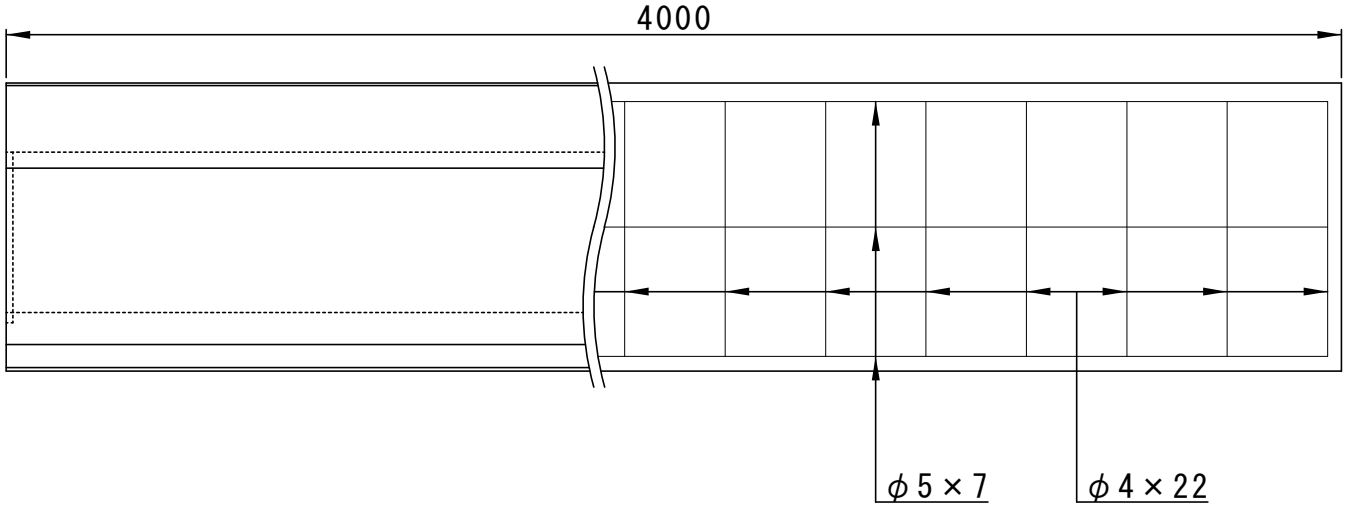

配　筋　図

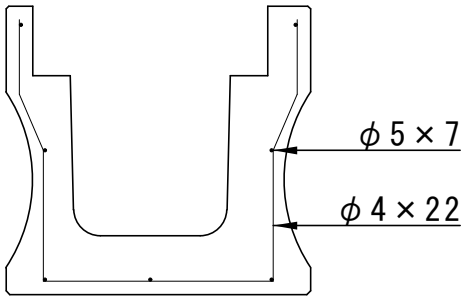

株式会社船生コンクリート工業	名称	ロングU字溝（U４型）	寸法	300×300	縮尺	1／14