参考重量　696kg

正　面　図

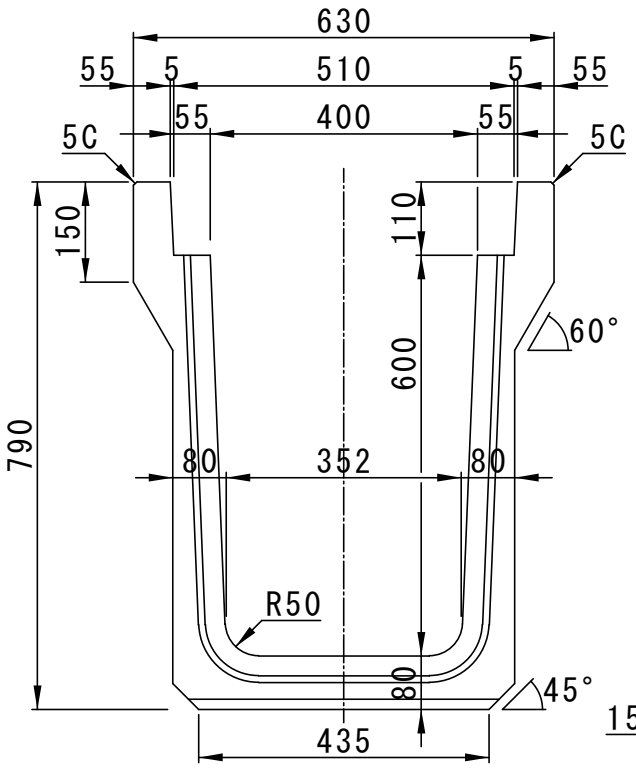

側　面　図

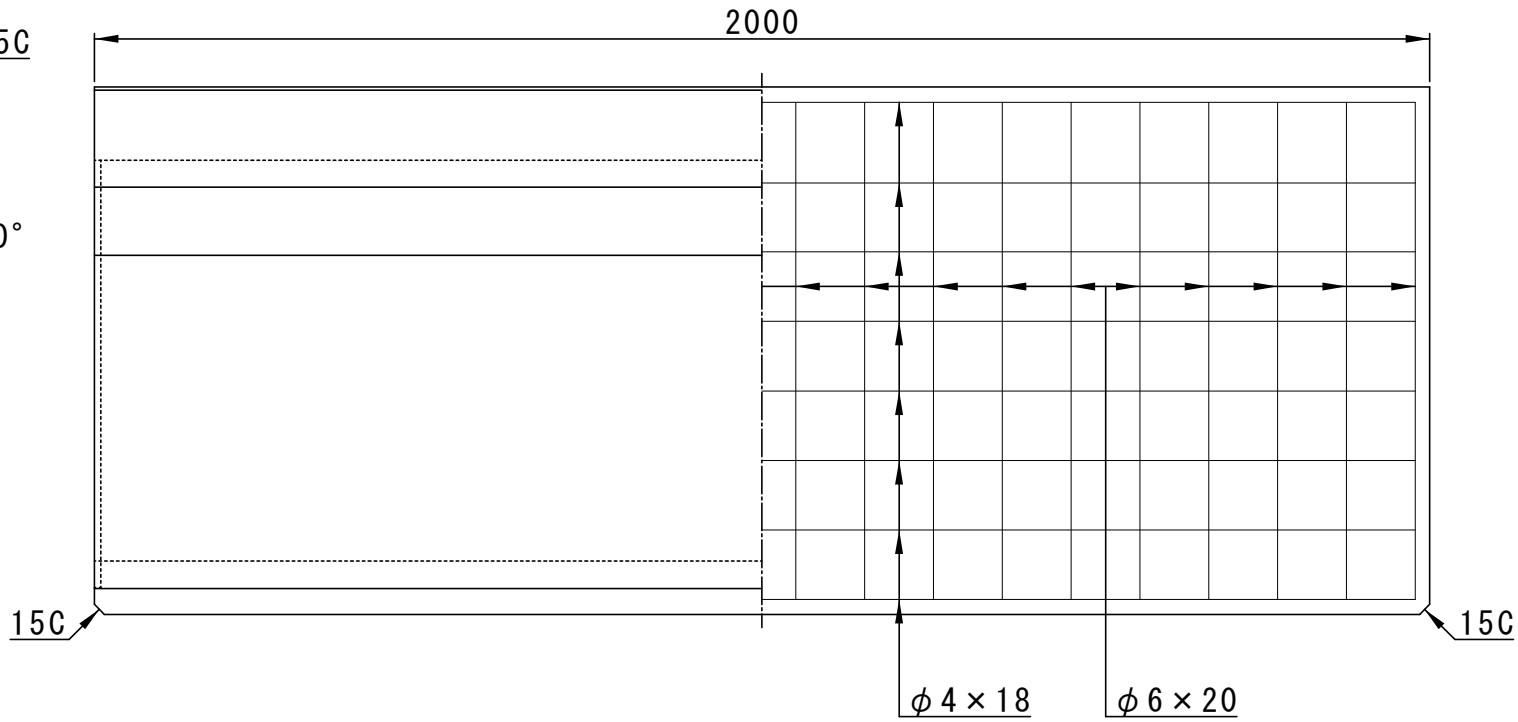

配　筋　図

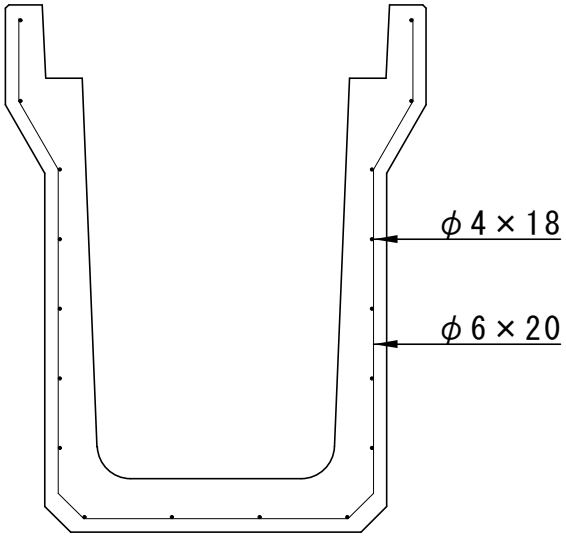

株式会社船生コンクリート工業	名称	落ちふた式U形側溝(ﾄﾞﾚｰﾝ)2種	寸法	400×600	縮尺	1／11