参考重量　494kg

正　面　図

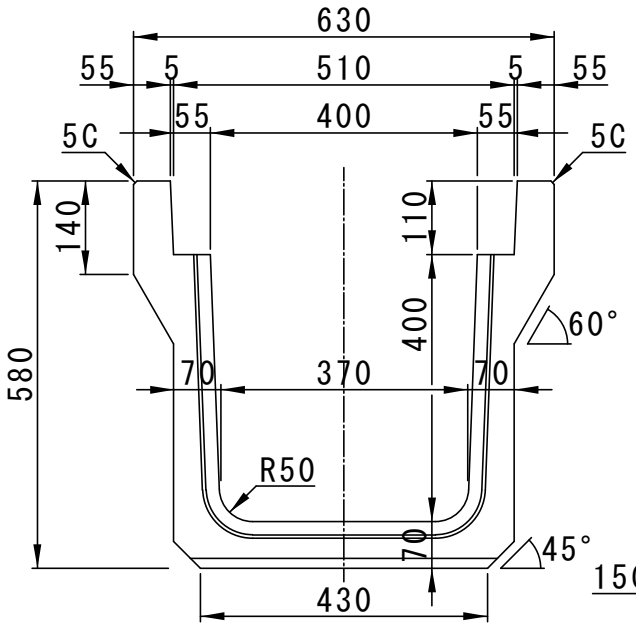

側　面　図

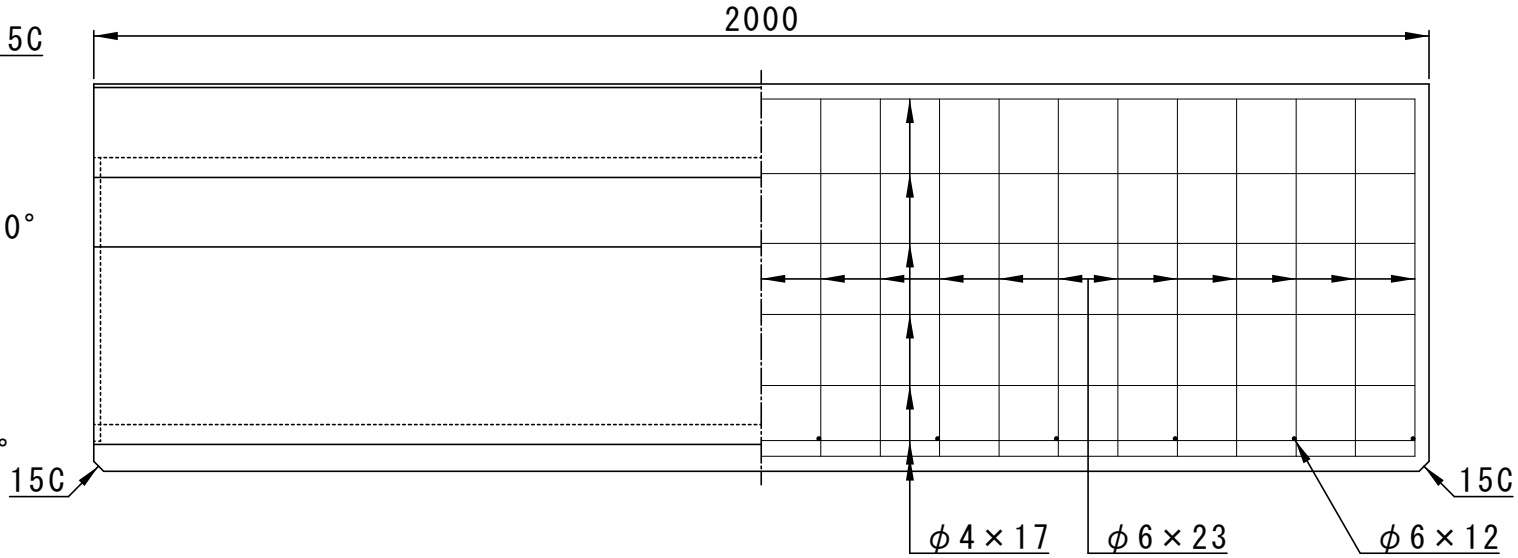

配　筋　図

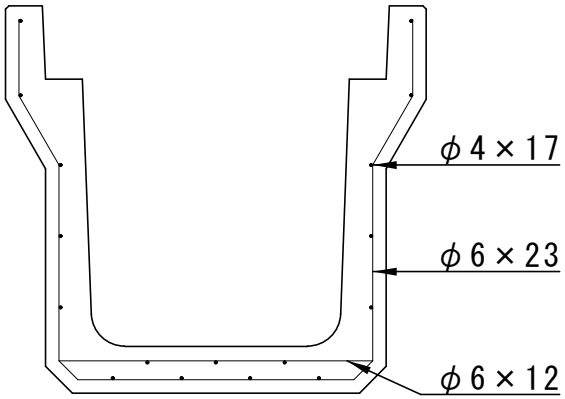

株式会社船生コンクリート工業	名称	落ちふた式U形側溝(ﾄﾞﾚｰﾝ)3種	寸法	400×400	縮尺	1／11