参考重量　573kg

正　面　図

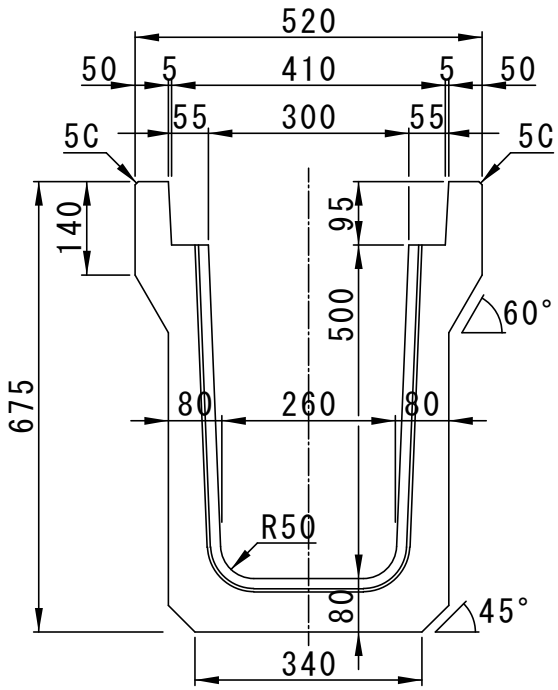


側　面　図

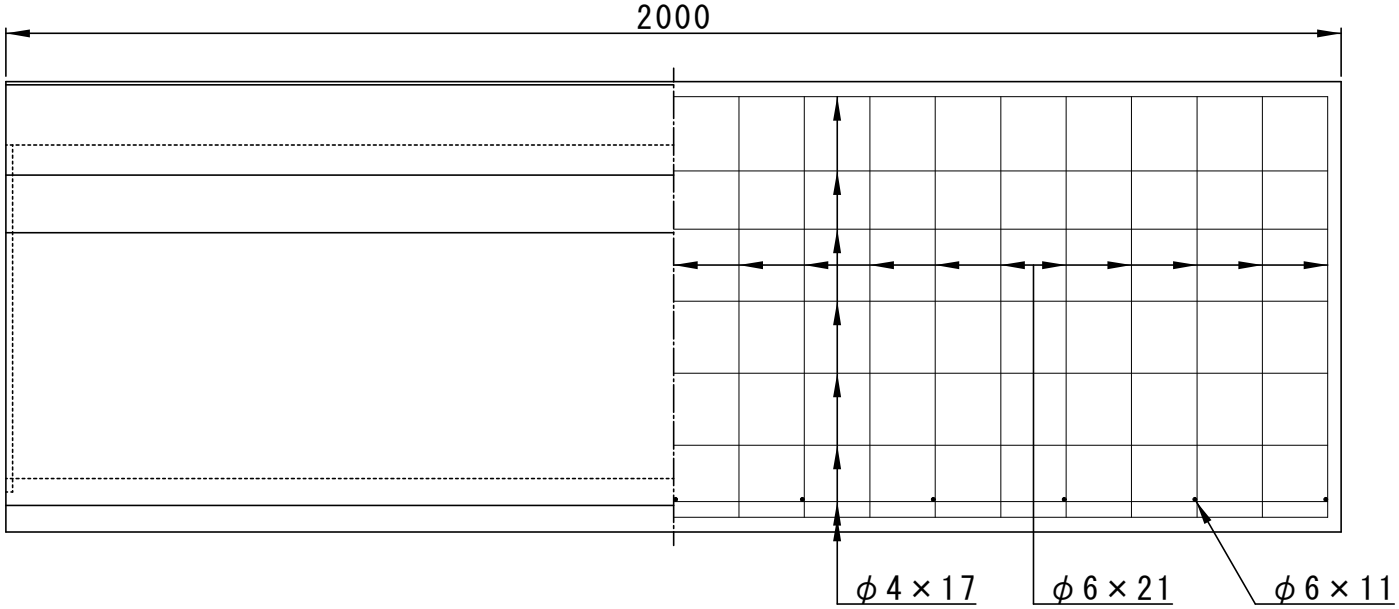


配　筋　図

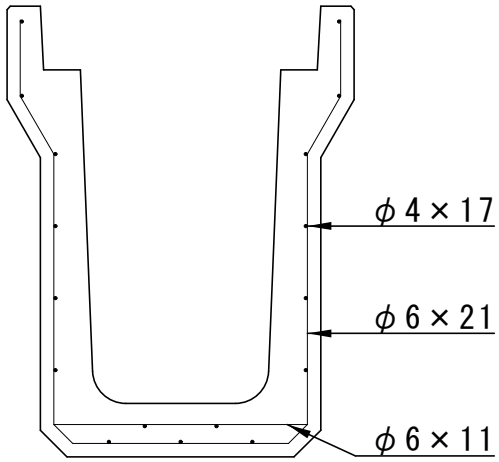


| | | | | | | | |
|---|---|---|---|---|---|---|---|
| 株式会社船生コンクリート工業 | 名称 | 落ちふた式U形側溝(ﾄﾞﾚｰﾝ)3種 | 寸法 | 300×500 | 縮尺 | 1／11 |