参考重量　359kg

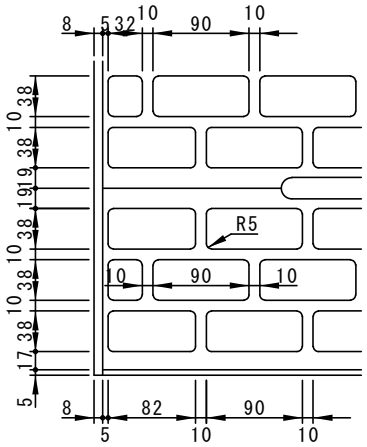

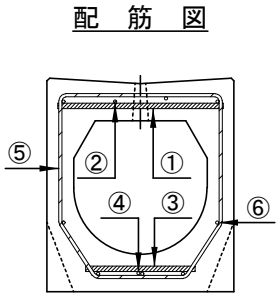

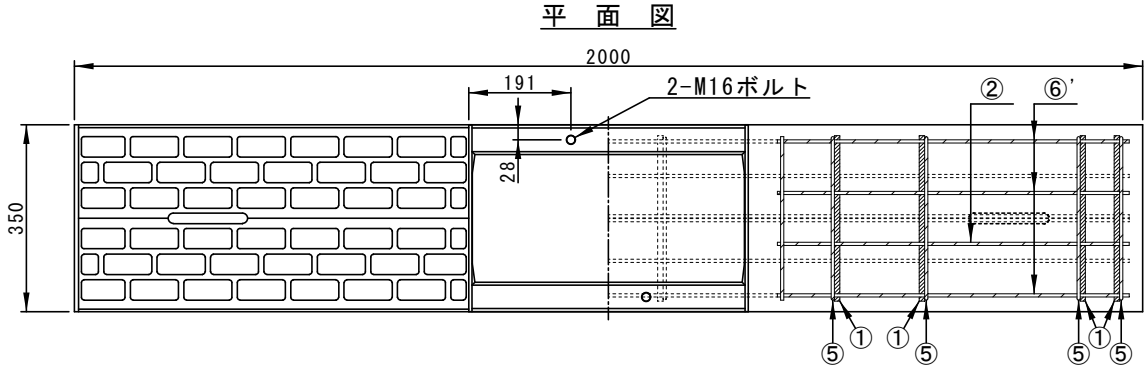

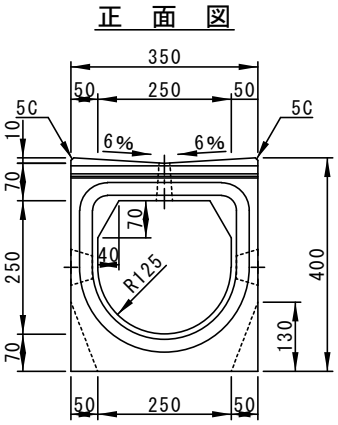

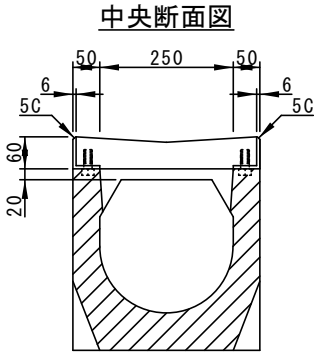

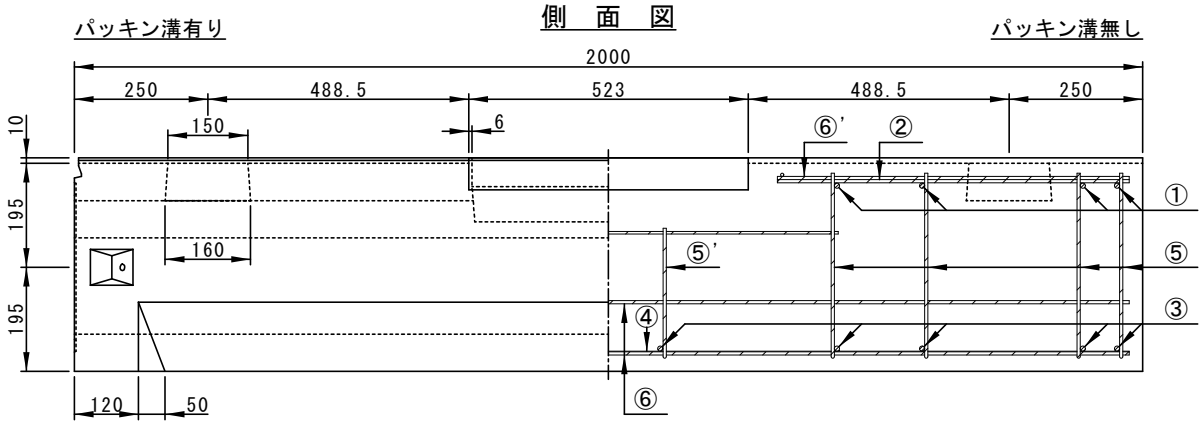

	配				筋			
鉄筋番号	①	②	③	④	⑤	⑤'	⑥	⑥'
径-本数	D10-8	D6-1×2	D10-10	D6-1	D6-8	D6-2	D6-5	D6-3×2

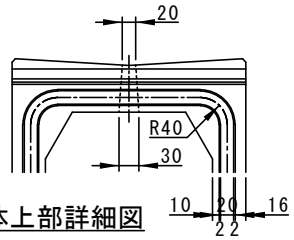

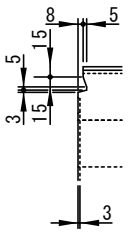

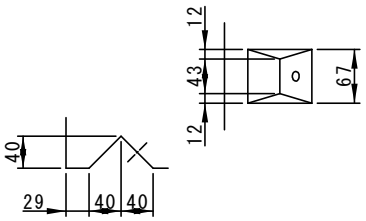

株式会社船生コンクリート工業	名称	ユニロード　V集水	寸法	250×250	縮尺	1／14