参考重量　517kg

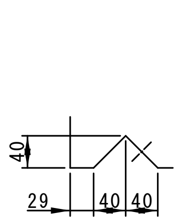

連結部詳細図

	配	筋	（上	部）
鉄筋番号	①	②	③	③'
径−本数	D10−6	D6−6	D6−2	D6−3×2

	配	筋	（下	部）
鉄筋番号	④	⑤	⑥	⑦
径−本数	D6−10	D6−17	D6−2×2	D6−3×2

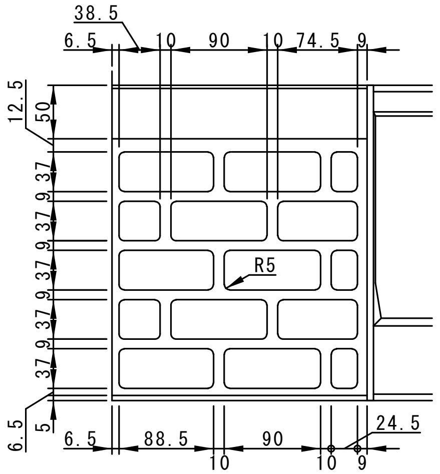

パターン詳細図

平　面　図

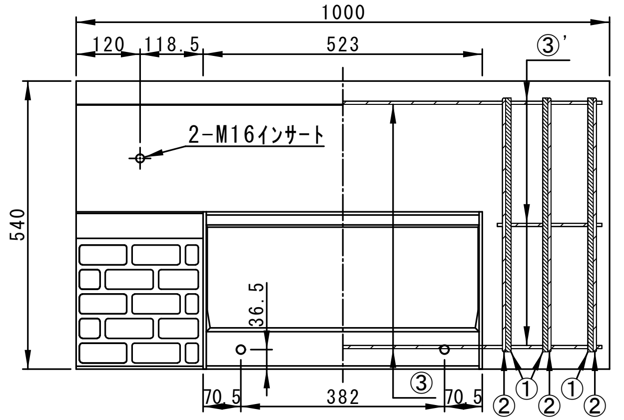

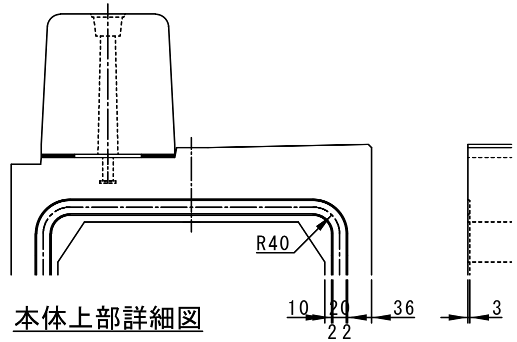

本体上部詳細図

正　面　図

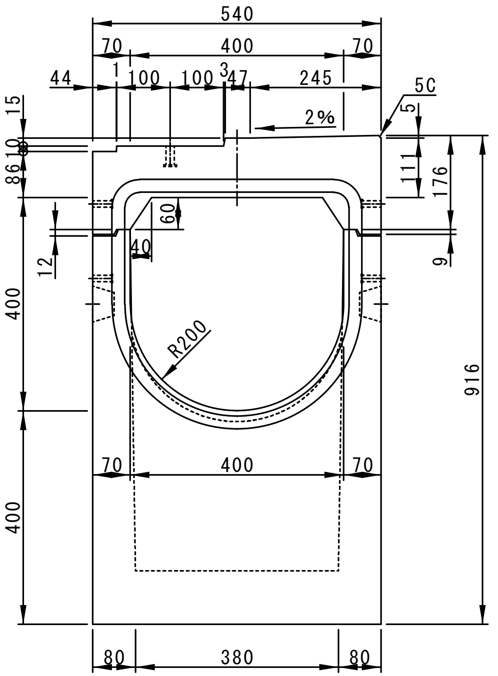

配　筋　図

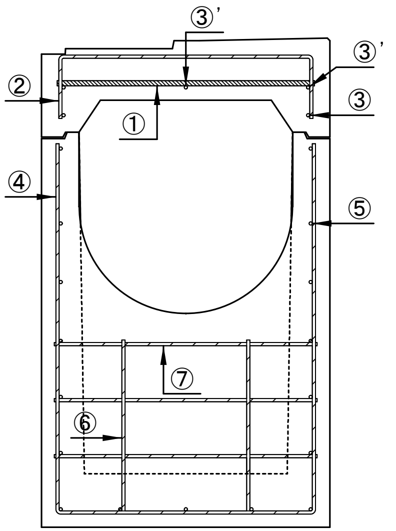

側　面　図

パッキン溝有り

パッキン溝無し

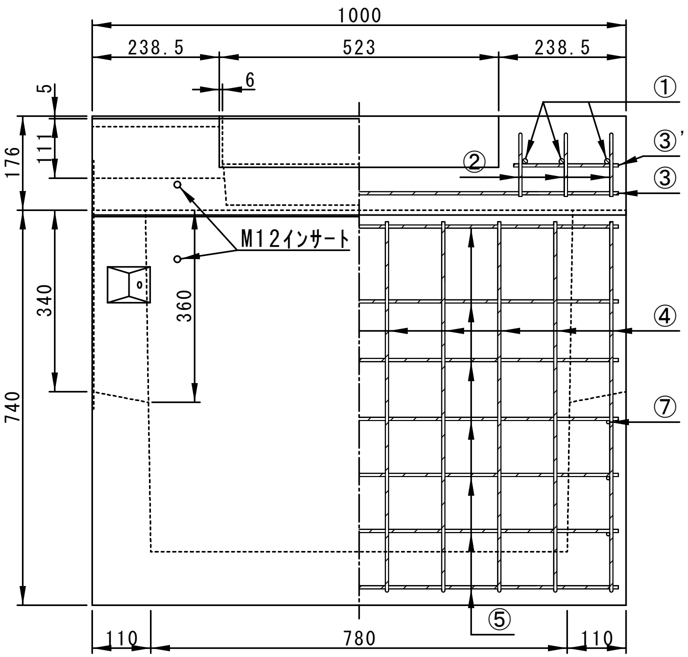

中央断面図

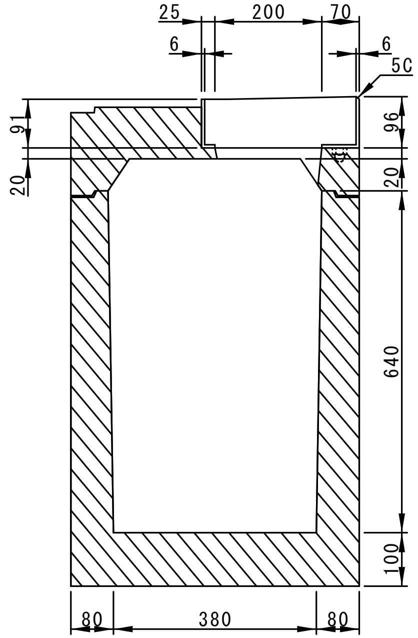

株式会社船生コンクリート工業	名称	ユニロードⅡ　L管理桝	寸法	400×400	縮尺	1／14