参考重量　433kg

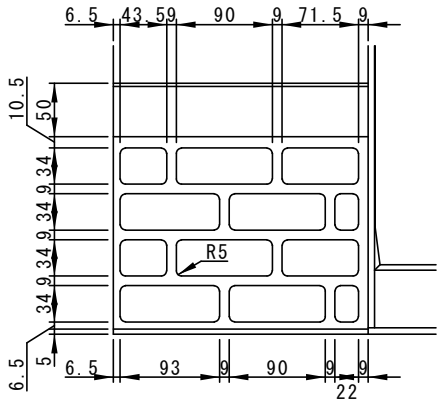

パターン詳細図

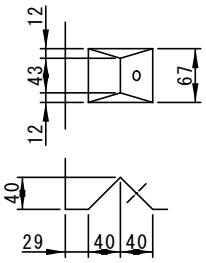

連結部詳細図

平　面　図

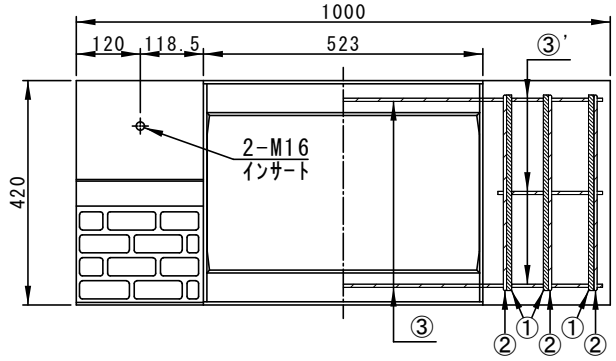

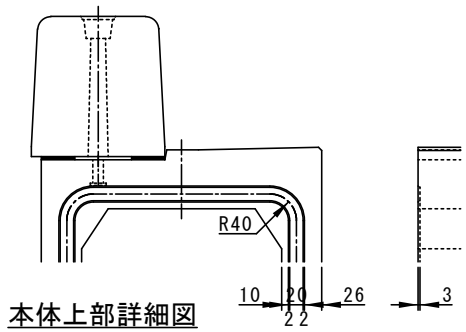

本体上部詳細図

正　面　図

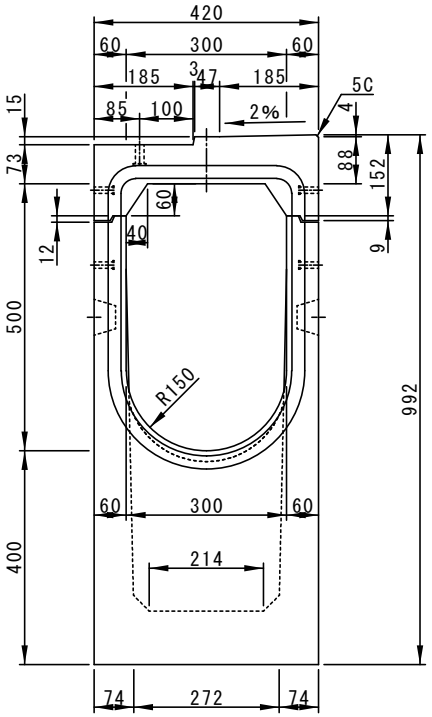

配　筋　図

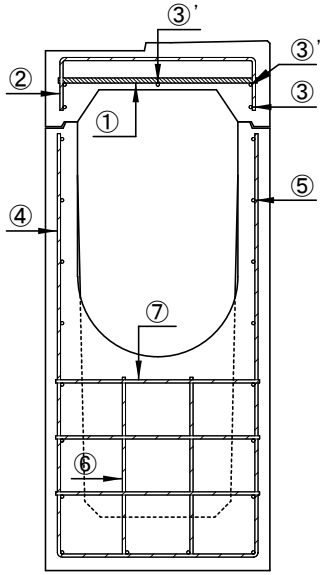

側　面　図

パッキン溝有り　　パッキン溝無し

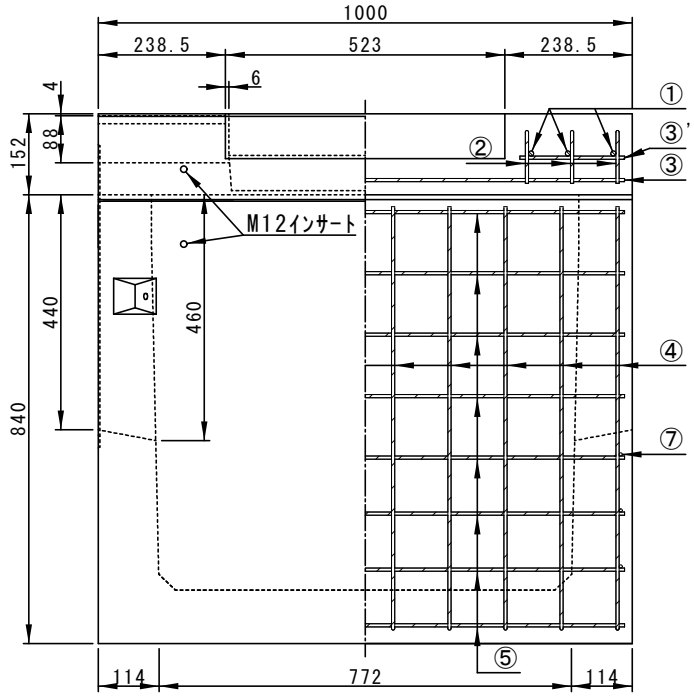

中央断面図

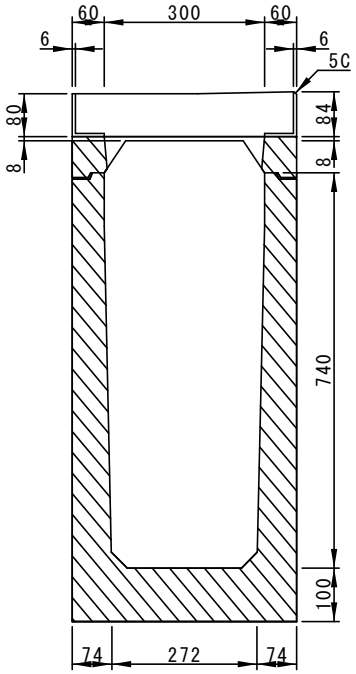

	配				筋			
鉄筋番号	①	②	③	③'	④	⑤	⑥	⑦
径-本数	D10-6	D6-6	D6-2	D6-3×2	D6-10	D6-18	D6-2×2	D6-3×2

株式会社船生コンクリート工業	名称	ユニロードⅡ　L管理桝	寸法	300×500	縮尺 1／14